# FORMACIÓN PARA LÍDERES DE LIFE GROUP

**Connect • Liderando un Life Group Eficaz • El Proceso de Discipulado**

**08 de Febrero, 2025**

## CONNECT

**OBJETIVO:**

Connect sirve como un **puente** al **fomentar un ambiente acogedor** que integra intencionadamente a las personas—ya sean recién llegadas o asistentes regulares—en la vida de la iglesia a través de relaciones, Life Groups, equipos de los domingos y Eventos Connect.

Nuestro objetivo es conectarlos con un Líder de Life Group para que, eventualmente, puedan ser conectados a un Life Group.

**EL PROCESO CONNECT (REUNIONES DE LOS DOMINGOS):**

1. ANTES DE LA BENDICIÓN, el predicador anuncia desde el escenario:

*"¡Si trajiste a alguien contigo hoy, nos encantaría conocerlo en el PUESTO CONNECT al fondo! Así que, en cuanto terminemos nuestra reunión, ¿serías tan amable de acompañarlo al fondo para que podamos darle un pequeño regalo? ¡Gracias! Y si has estado viniendo por un tiempo y deseas conectarte más o construir relaciones significativas, pasa por allí también—¡nos encantaría ayudarte a conectarte!"*

**RESUMEN DEL PROCESO:**

1. Introducción
2. Obtener el número
3. Llenar la Tarjeta de Connect

2. Los Líderes de Grupo de Vida van al PUESTO CONNECT:
   **A. Introducción**
   - Preséntate, pregunta su nombre
   - "Hola, soy ____ ¿cómo te llamas?" etc.
   - Da el regalo:
   - "_____, gracias por venir hoy. Aquí tienes algo pequeño para agradecerte por tomarte el tiempo de estar con nosotros. Si deseas saber más, puedes escanear el código QR y eso te llevará a nuestro sitio web."
   - Por cierto, "¿Cómo se conocen?" / "¿Cómo supieron de Vidapasionada?

**B. Connect:**

- Haz preguntas, **conversa para conocerlos genuinamente**.
  - *Entonces _____, ¿vives aquí en Madrid o estás de visita?*
  - *¿Qué haces?*
  - *etc.*
- Intercambio de números:
  - *¿Qué tal si intercambiamos el WhatsApp para estar en contacto?*

| SÍ | NO |
|---|---|
| *¡Genial! ¿Cuál es tu número? ... Déjame enviarte un mensaje ahora para que tengas el mío. (¡Hola _____! Soy _____ de Vidapasionada. ¡Fue genial conocerte hoy!)* | *Lo entiendo completamente. No quiero que te sientas incómodo. ¿Qué tal por Instagram, te sentirías cómodo con eso?*<br>- *Si aún es un "no", entonces di: No hay problema, _____. No tienes ni que disculparte. Lo entiendo.*<br>- Vamos a orar. |

**C. *<u>DISCERNIR:</u>* Conectar con un Life Group**

- Si parecen interesados, invítalos a un Life Group.
- "Por cierto, en realidad me reúno con un grupo de _____ de la iglesia los _____ —es bastante casual y una excelente manera de conectarnos. Lo llamamos Life Groups y se trata de crecer juntos en la fe, las amistades y la vida. ¿Te parece que sería algo en lo que estarías interesado/a?"
-

| SÍ | NO |
|---|---|
| Invítalos a tu Life Group dentro de la semana. | *"Está bien, no te preocupes, tal vez podamos tomar un café juntos cuando estés disponible."*<br>- Procede a la oración. |

- **Si la persona no encaja en tu LG** (por ejemplo, tú lideras un grupo de solteros y ellos son estudiantes o una pareja), pero están interesados, preséntalos de inmediato a otro líder de LG que se ajuste mejor.

| OP 1 | OP 2 |
|---|---|
| "Por cierto, en realidad me reúno con un grupo de chicas solteras de la iglesia los sábados—es bastante casual y una excelente manera de conectarnos. Lo llamamos Life Groups y se trata de crecer juntas en la fe, las amistades y la vida. ¿Te parece que sería algo que te interesaría? | Después de la conversación, presenta casualmente al otro líder del LG. Luego, es turno del otro líder para invitarlos:<br><br>*"Hey Adelina, te presento a _____ (añade una pequeña introducción / descripción)."* |

| | |
|---|---|
| (espera respuesta) Déjame presentarte a Jam, ella se reúne con otros estudiantes como tú."<br><br>*"Hola Jam, te presento a ____ , ella está interesada en unirse a un Life Group."* | |

**D. Llenar la Tarjeta de Connect**

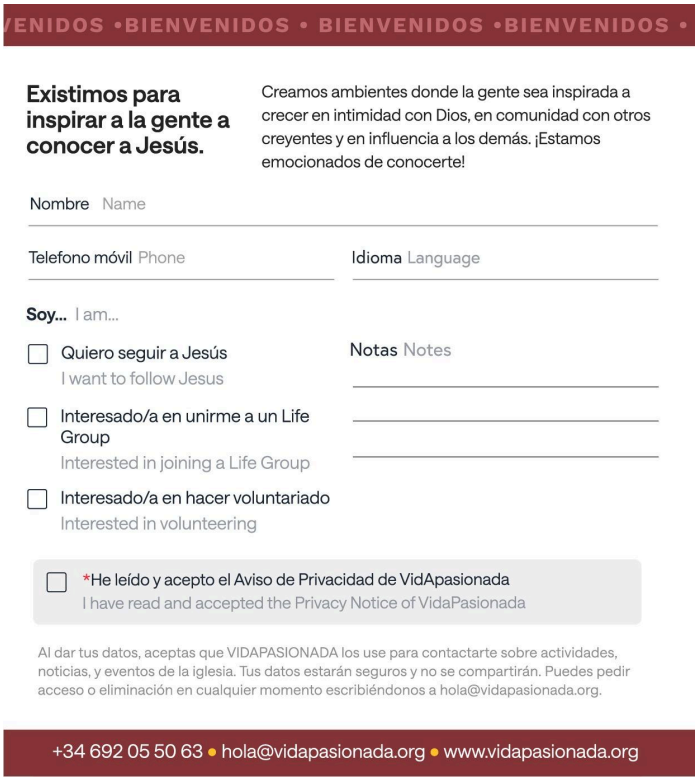

VENIDOS •BIENVENIDOS • BIENVENIDOS •BIENVENIDOS •

**Existimos para inspirar a la gente a conocer a Jesús.**

Creamos ambientes donde la gente sea inspirada a crecer en intimidad con Dios, en comunidad con otros creyentes y en influencia a los demás. ¡Estamos emocionados de conocerte!

Nombre Name

Telefono móvil Phone

Idioma Language

**Soy...** I am...

☐ Quiero seguir a Jesús
I want to follow Jesus

☐ Interesado/a en unirme a un Life Group
Interested in joining a Life Group

☐ Interesado/a en hacer voluntariado
Interested in volunteering

Notas Notes

☐ *He leído y acepto el Aviso de Privacidad de VidApasionada
I have read and accepted the Privacy Notice of VidaPasionada

Al dar tus datos, aceptas que VIDAPASIONADA los use para contactarte sobre actividades, noticias, y eventos de la iglesia. Tus datos estarán seguros y no se compartirán. Puedes pedir acceso o eliminación en cualquier momento escribiéndonos a hola@vidapasionada.org.

+34 692 05 50 63 • hola@vidapasionada.org • www.vidapasionada.org

*"Gracias, _____. También, ¿estaría bien si te enviamos algunas actualizaciones sobre la iglesia para que puedas saber qué está pasando y, si lo deseas, puedas venir y participar?"*

| SÍ | NO |
|---|---|
| *"¡Genial! ¡Gracias, _____!"*<br>- Dale la tarjeta de Connect para que la complete. | *No hay problema. Solo te enviaré un mensaje privado."*<br>- *Haz el seguimiento personalmente.*<br>- *Luego, procede a la oración.* |

**E. Orar**

- *"_____, antes de que te vayas, ¿puedo orar brevemente por ti?"*

| SÍ | NO |
|---|---|
| *¿Hay algo específico por lo que te gustaría que orara?*<br>- Ora brevemente y con fe<br><br>*"_____, te enviaré un mensaje durante la semana para que podamos conectar un poco más. ¡Espero verte el próximo domingo y gracias de nuevo por venir hoy! ¡Un placer conocerte!"* | *"Está bien, no hay problema. Te enviaré un mensaje durante la semana para que podamos conectar un poco más. ¡Espero verte el próximo domingo y gracias de nuevo por venir hoy! ¡Un placer conocerte!"* |

**F. Enviar la Tarjeta de Connect**

- Enviar la Tarjeta de Connect al voluntario del equipo de los domingos.
- Notas - Por favor, incluye tu nombre o el nombre del líder de LG con el que los has conectado. Si crees que sería útil, agrega más notas que consideres importantes.

**G. Seguimiento**

- (Durante de la semana, días antes de la reunión del LG:) Envía un mensaje de texto e invítalos a tu Life Group, al equipo de los domingos o a un evento de Connect.
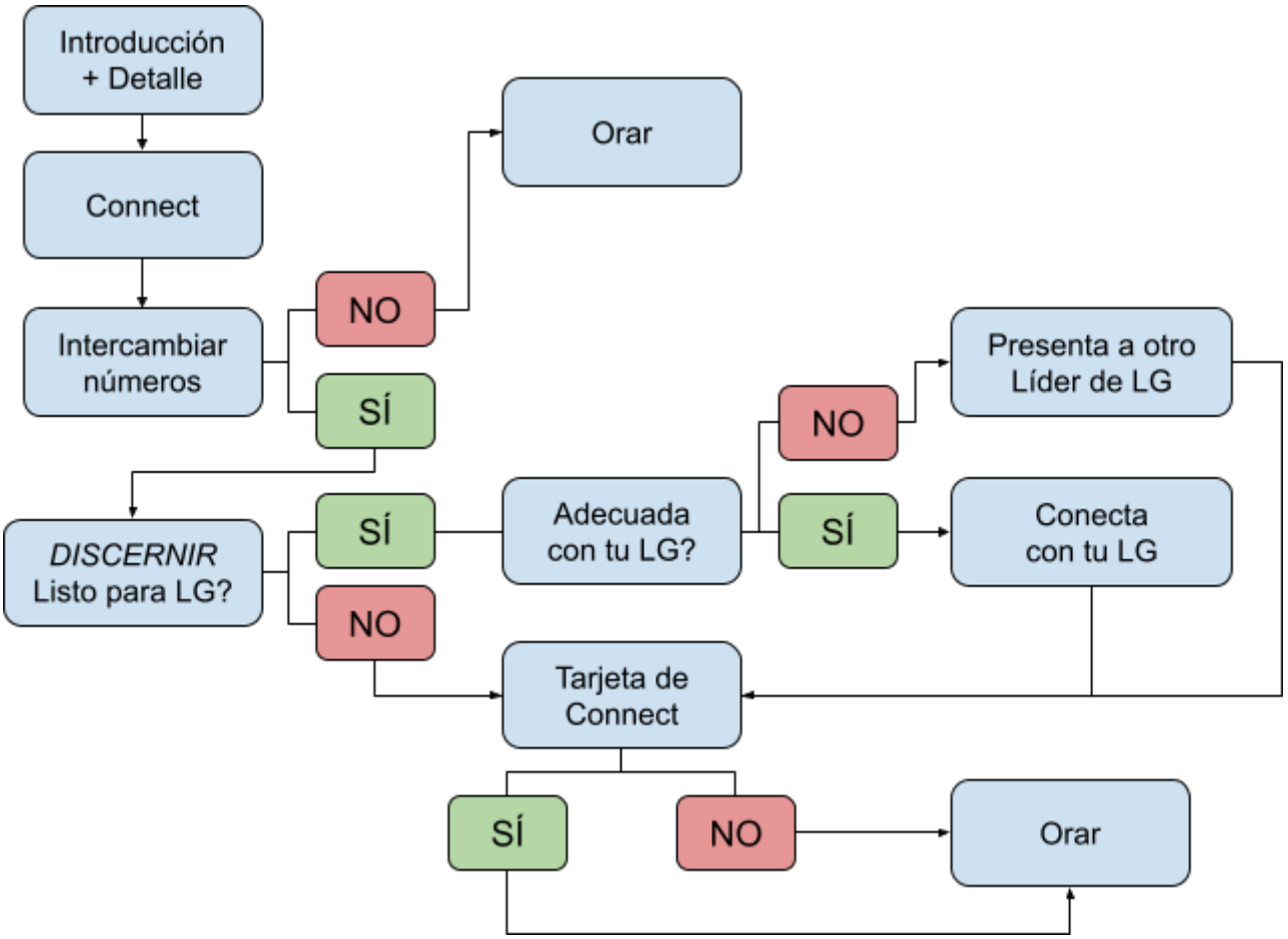
## EL PROCESO: